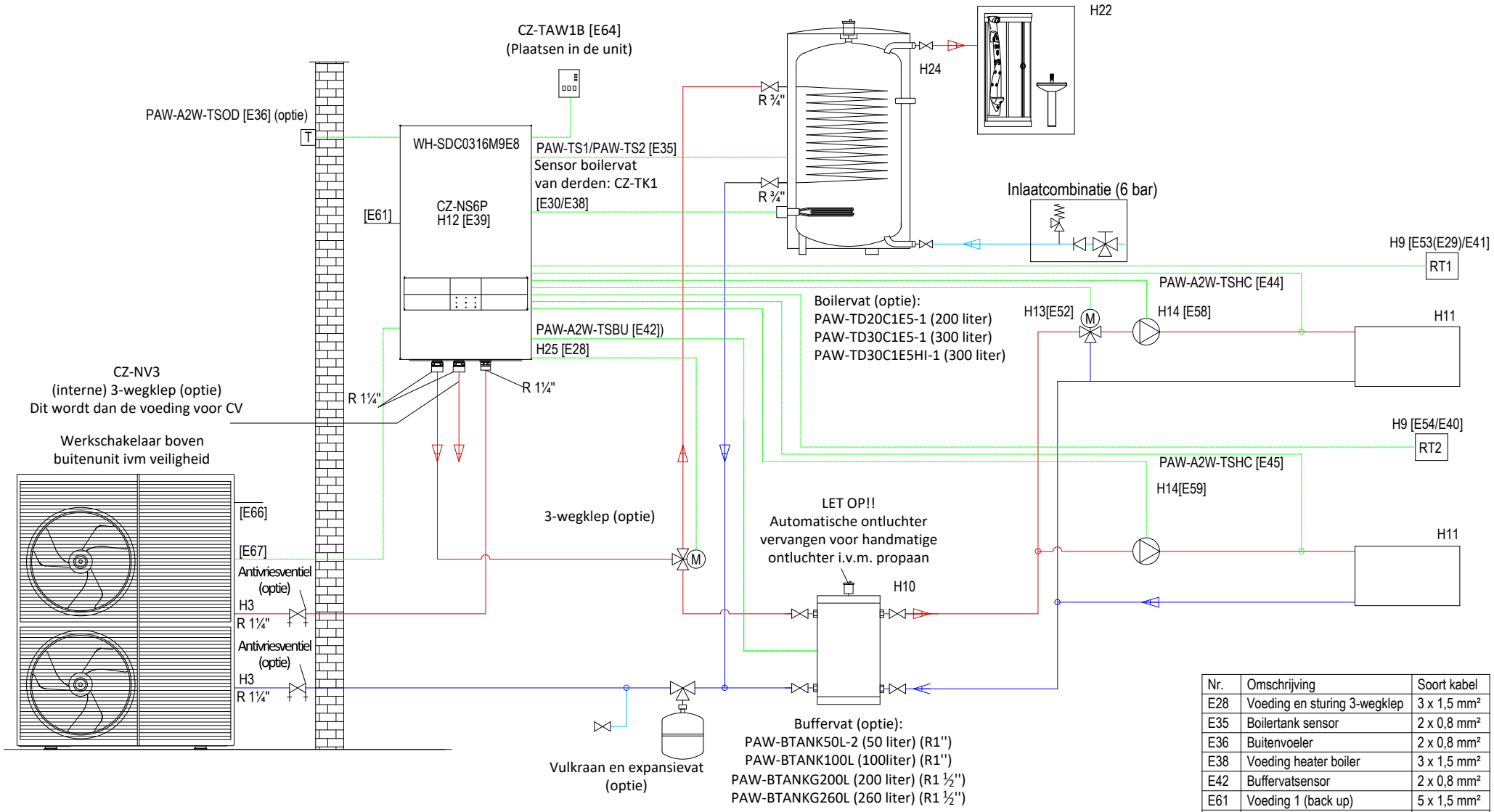

Nr.	Omschrijving	Soort kabel
E28	Voeding en sturing 3-wegklep	3 x 1,5 mm²
E35	Boilertank sensor	2 x 0,8 mm²
E36	Buitenvoeler	2 x 0,8 mm²
E38	Voeding heater boiler	3 x 1,5 mm²
E42	Buffervatsensor	2 x 0,8 mm²
E61	Voeding 1 (back up)	5 x 1,5 mm²
E66	Voeding 2 (buitendeel)	5 x 1,5 mm²
E67	Sturing buitendeel	2 x 0,75 mm²
E64	Aquarea Smart Cloud	
H3	Antivriesventiel	Geen
H9	Bedrade kamerthermostaat	2 x 1,5 mm²
H13	Voeding mengklep	3 x 1,5 mm²
H14	Voeding sec. pomp	3 x 1,5 mm²

				Leidingwerk tussen binnen en buitenunit			Advies inhoud buffer	Advies min. binnen diameters direct systeem	Advies min. binnen diameters primair systeen (scheidingsbuffer)
	Binnendeel	Buitendeel	Flow bij 5K	Binnen diameter	Lengte	Hoogteverschil			
9 kW	WH-SDC0316M9E8	WH-WXG09ME8	25,8 l/min	ø25 mm	5 ~ 30 m	30 m*	50/100 liter	35/ 33 mm	28/ 26 mm
12 kW	WH-SDC0316M9E8	WH-WXG12ME8	34,4 l/min	ø32 mm	5 ~ 30 m	30 m*	100/200 liter	35/ 33 mm	32/ 30 mm
16 kW	WH-SDC0316M9E8	WH-WXG16ME8	45,8 l/min	ø32 mm	5 ~ 30 m	30 m*	100/200 liter	42/ 39 mm	35/ 33 mm

* Raadpleeg montage instructies voor hoogteverschil

Panasonic | 04-06-2025 | M-serie Bi-bloc 2 (temp.) zones

Onze adviezen en technische aanbevelingen over Panasonic verwarmings- en koelsystemen zijn niet-bindend en zijn slechts aanbevelingen. Ze zijn alleen van toepassing op het gebruik van de unit die overeenkomt met de technische specificaties van Panasonic. Ze zijn in geen geval een vervanging voor professioneel advies en installatieplanning door een gekwalificeerd gespecialiseerd bedrijf (installateur) in uw individuele geval. Neem contact op met een gespecialiseerd bedrijf voor individueel advies. Neem contact met ons op indien u informatie wenst over gespecialiseerde (installateur) bedrijven)